HABA-BETON
MONOLITHIC IDEAS WWW.HABA-BETON.COM

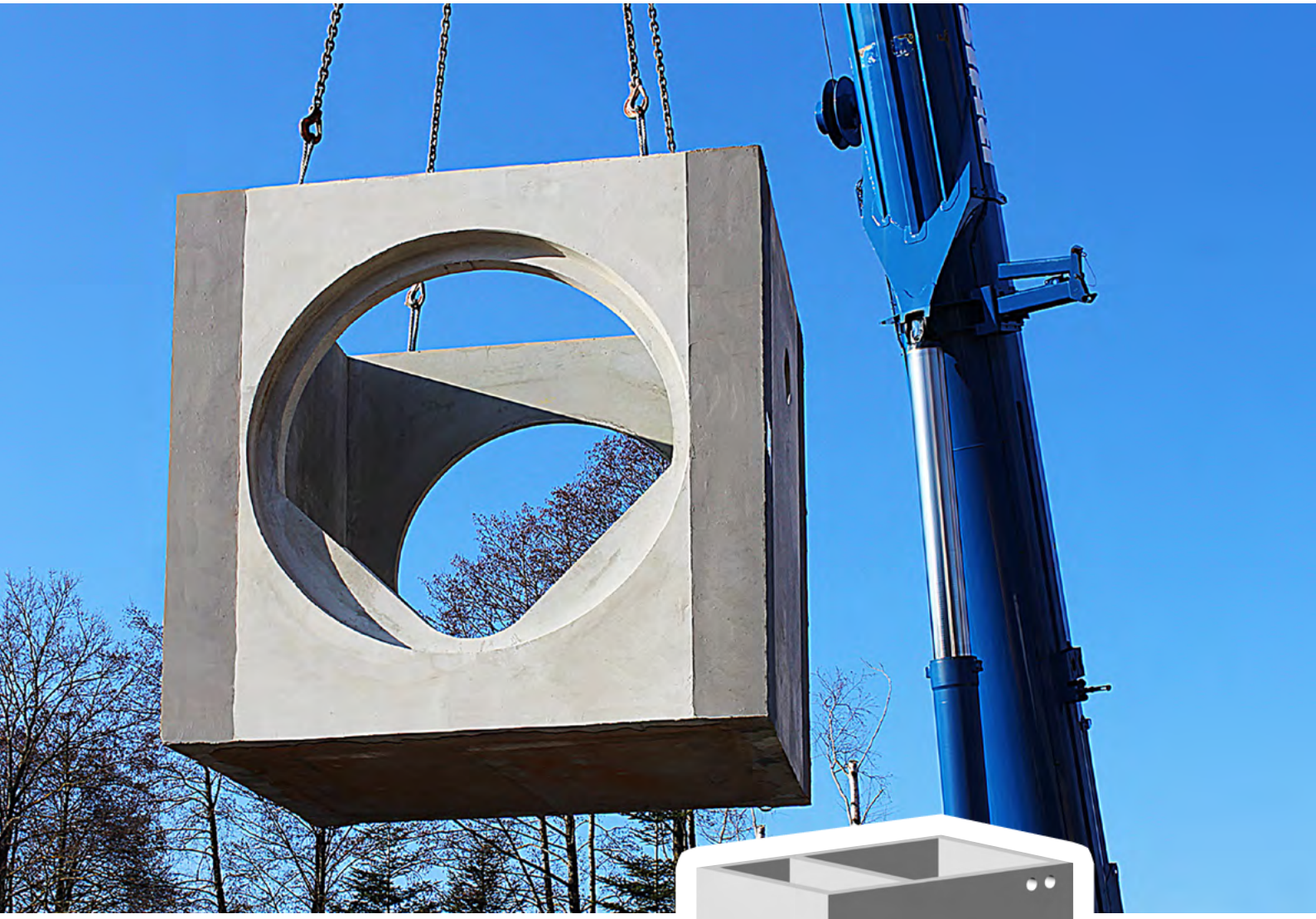

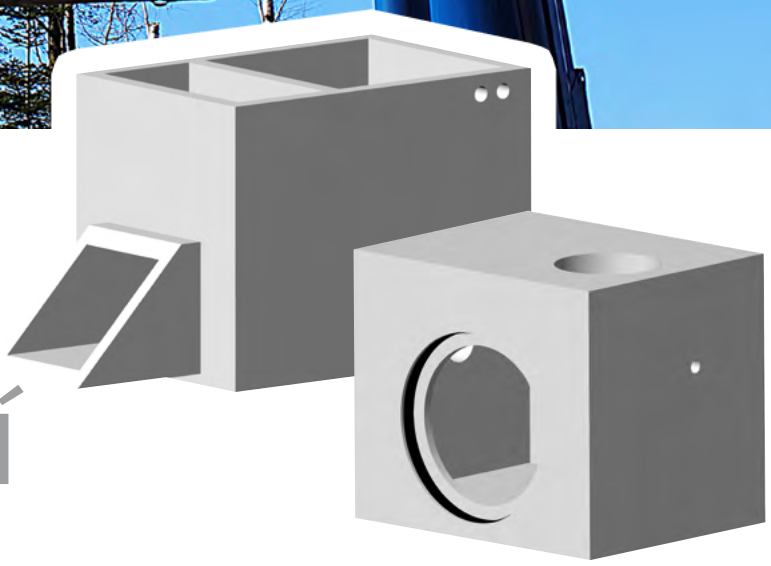

Individuální stavby

Precizní, efektivní a vysoce kvalitní

Perfektně koordinovaná logistika je klíčová – i v tomto bodě se na nás můžete spolehnout.







Individuální stavby – precizní, efektivní a vysoce kvalitní

Komplexní projekty v pozemním stavitelství často vyžadují individuální řešení. HABA-BETON Vám dodá v továrně předem vyrobené šachtové konstrukce, které přesně odpovídají Vašim požadavkům.

Speciální železobetonové stavby jsou kořením práce každého stavebního inženýra: Pomáhají urychlit stavební proces a zároveň zajistit přesnost – dva rozhodující faktory pro efektivní a nákladově optimalizovanou výstavbu v nejlepší kvalitě. Jako jeden z evropských lídrů na trhu s trubkami a šachtovými systémy vyvíjí HABA-BETON společně se svými zákazníky projektově specifické speciální stavby. Ty jsou konstruovány v úzké spolupráci s projekční kanceláří a stavební firmou a jsou předvyrobeny za optimálních podmínek ve výrobním závodě, a to výrazně kvalitněji, než by to bylo možné přímo na stavbě z litého betonu. Just-in-time probíhá také doprava na místo montáže; tam mohou být konstrukce přesně umístěny. Díky zkušeným konstruktérům firmy HABA-BETON a špičkovému výrobnímu zázemí vznikají speciální stavební prvky, které jsou individuálně přizpůsobeny Vašemu projektu a přesvědčí svou kvalitou. Speciální stavby HABA-BETON jsou také finančně zajímavé. Kontaktujte nás! Společně vypracujeme nejlepší řešení pro Váš projekt.

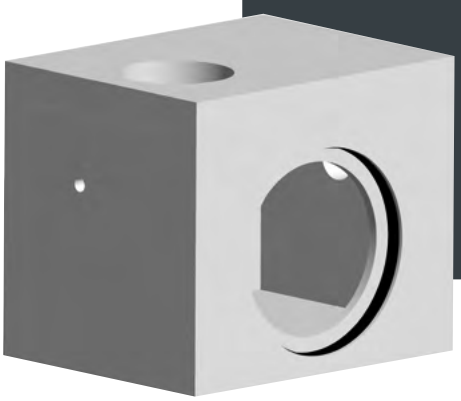

Výhody v kostce

Kvalita

- absolutní přesnost rozměrů
- zaručená kvalita betonu
- dlouhá životnost a těsnost
- továrně zabudované trubkové spojovací objímky – kompatibilní s daným potrubním systémem
- výroba dle statických specifik

Efektivita

- menší potřeba pracovníků přímo na místě
- kratší doba výstavby
- kalkulovatelné náklady na stavbu a montáž
- optimalizovaný stavební process







Profitujte z naší vášně pro inovace

U HABA-BETON natrefíte na desítky let zkušeností v plánování a výrobě prefabrikovaných dílů pro inženýrské stavby – znalosti, které se vyplatí!

V naší více než stoleté firemní historii ukazuje řada inovativních betonových výrobků přesvědčivě schopnosti a potenciál našich vysoce kvalifikovaných pracovníků. Co nás všechny spojuje je velká vášeň pro materiál beton. Je naším hlavním hnacím motorem ve vývoji inovativních produktů. Nechte si poradit našimi odborníky, rádi i před vypsáním projektů. Plánování objektů jako prefabrikovaných konstrukcí je rovněž možné. Budeme s Vámi během celého procesu od předběžného plánování až po zajištění logistiky.



Příklady využití

- Šachtové konstrukce pro dešťové a odpadní kanalizační systémy
- Škrticí šachty, šachty s uzávěry, čerpací zařízení
- Jednodílné nebo vícedílné propustky pod železnicí a silnicí
- Překryvné tunely, velké kabelové šachty, únikové a záchranné chodby
- Revizní a kabelové kanály

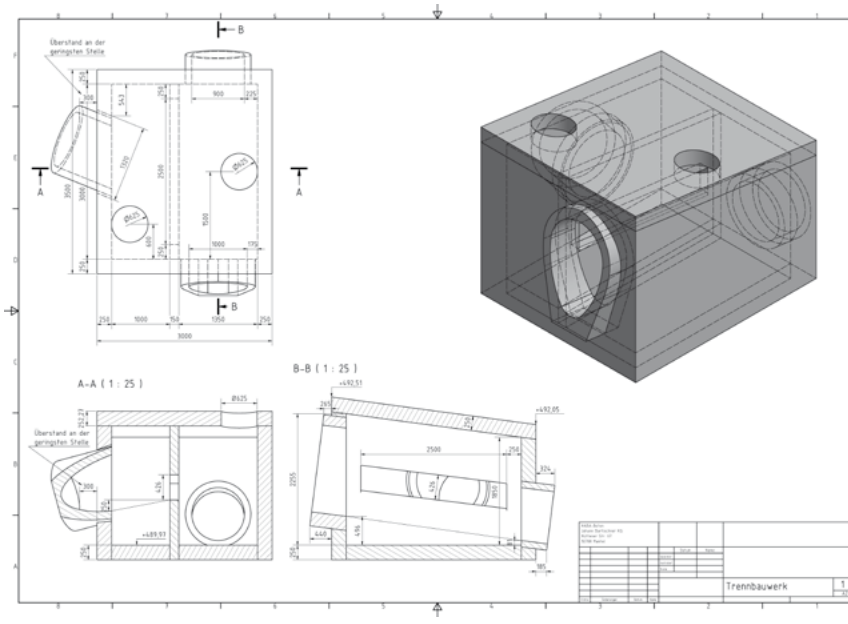

Individuální vybavení:
Koryta, přelivové hrany a další zabudované prvky (např. kryty, poklopy, žebříky) jsou na přání zákazníka naplánovány a zabudovány přímo ve výrobním závodě.



Pobočky

1 D-84518 Garching a. d. Alz +49 / 86 34 / 62 40-0 2 D-88317 Aichstetten +49 / 75 65 / 94 14-0 3 D-04668 Großsteinberg +49 / 3 42 93 / 440-0
4 D-84576 Teising +49 / 86 33 / 509 64-0 5 D-92708 Mantel +49 / 9605 / 9203-0 6 A-5431 Kuchl +43 / 6245 / 82 400 7 A-3134 Nußdorf +43 / 27 83 / 41 38
8 PL-47-143 Ujazd +48 / 77 / 405 69-00 *Výrobny dlažby:* 9 D-84577 Tüßling +49 / 86 33 / 50 77-0 10 D-86842 Türkheim +49 / 82 45 / 96 01-0

Naše obchodní kanceláře: 1 CH-9300 Wittenbach +41 / 71 290 18 60 2 CH-5313 Klingnau +41 / 56 245 46 00 3 HU-2890 Tata +36 / 30 / 4749-341
Další informace k našim pobočkám a prodejnám naleznete na **www.haba-beton.eu**

Sortiment dodávaných produktů

Potrubí


Kruhové roury


Žlabová potrubí


Vejčité roury


Profilové trubky


Betonové trubky s perem a drážkou


Rámové profily


Speciální díly / tvarovky

Šachtové systémy


Šachta Perfect


Spodní šachtové díly


Spojovací manžety pro šachtové díly


Šachtové montážní díly s perem a drážkou


Příslušenství k šachtám

Mikrotunelování


Tlaková potrubí


Spadišťové šachty

Monolitické nádrže


Čerpací šachty


Příslušenství

Environmentální technologie


Kruhové čistírny odpadních vod


Monolitické čistírny odpadních vod


Skládkové šachty


Sedimentační zařízení

Zásobníky na vodu


Jímky na dešťovou vodu

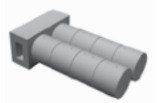
Zásobníky na pitnou vodu

Odvodnění


HABA Drain

Stěnový systém

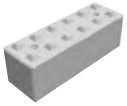
HABA Block


Opěrné zdi – Typ L

Dlažba


www.haba-pflastersteine.de

HABA-BETON | Johann Bartlechner KG | Langschwert 72 | D-84518 Garching a. d. Alz
telefon +49/86 34/62 40-0 | info@haba-beton.eu | www.haba-beton.eu

Obrazový materiál: HABA-BETON, Bernhard Huber | Konzept & Design: www.pittner-design.de | 9.2026_BW_CZ EmpCo 50