HABA-BETON
MONOLITHIC IDEAS WWW.HABA-BETON.COM

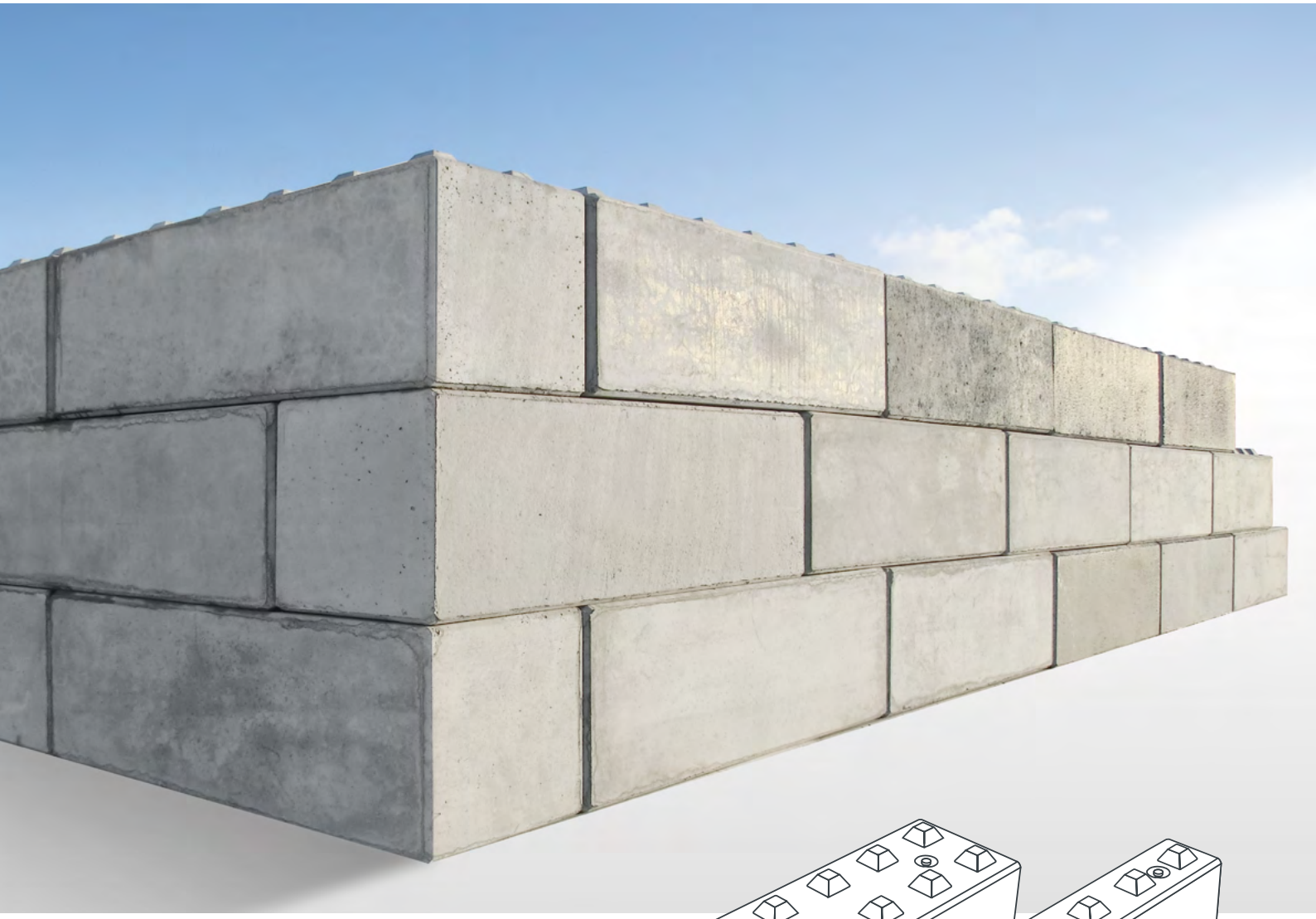

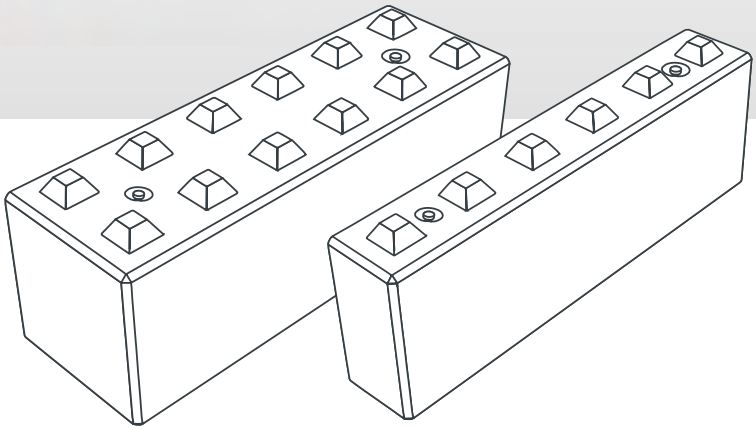

HABA-Block

Flexibilní systém stěn

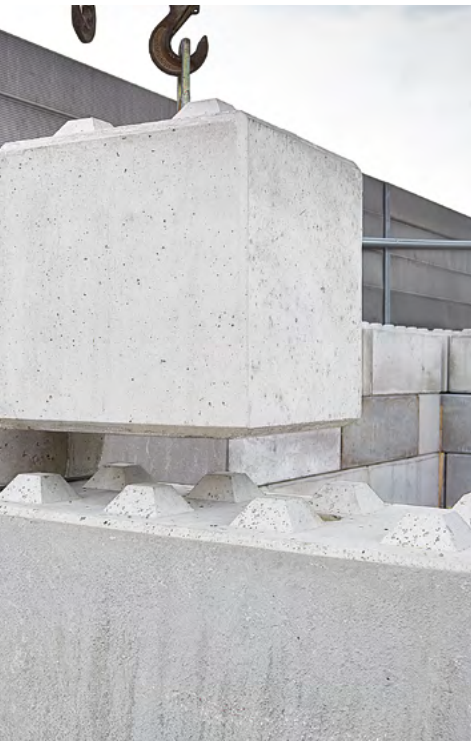





HABA-Block
Flexibilní systém stěn

HABA-Block je flexibilně využitelný v mnoha oblastech, např. jako stěnový systém, box na sypké materiály nebo pro zpevnění svahu. Protože není nutné používat maltu, lze s HABA-Block kdykoli variabilně reagovat na měnící se požadavky. Na rovných a pevných plochách lze HABA-Block jednoduše usadit nasucho.

VYUŽITÍ

- opěrné zdi/upevnění svahu
- kontejnery na sypké materiály/silážní jámy
- protihlukové a protipožární stěny
- krajinářské úpravy

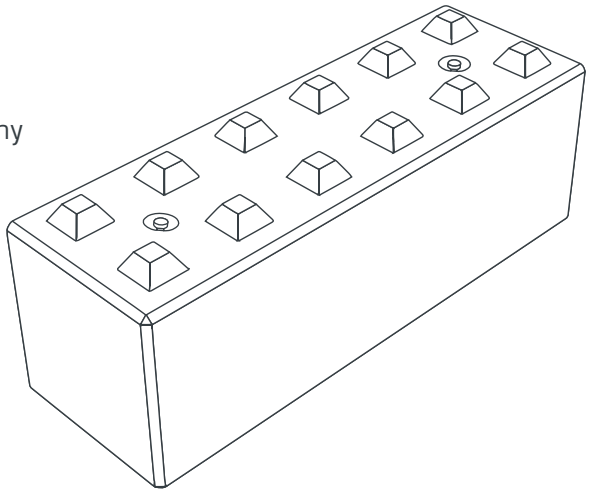

VÝHODY

- variabilně modulární využití
- robustní a odolný
- snadná a rychlá montáž bez dalších upevňovacích prvků
- opakovaně použitelný
- levnější než litý beton

Popis produktu – technické údaje

HABA-Block

Délka [mm]	**Šířka** [mm]	**Výška** [mm]	**Hmotnost** [kg / ks]
600	**600**	**600**	**520**
900	600	600	780
1200	600	600	1040
1500	600	600	1300
1800	**600**	**600**	**1560**

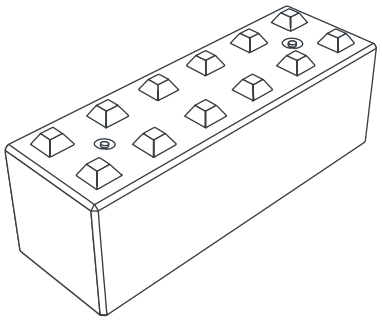

*Různé délky a krycí kameny na vyžádání k dispozici. Skladem pouze HABA-Block Standard 1800 x 600 x 600 a 600 x 600 x 600 ve 2. jakosti * (C40 / 50)* ** pouze do vyprodání zásob!*

HABA-Block mini

Délka [mm]	**Šířka** [mm]	**Výška** [mm]	**Hmotnost** [kg / ks]
600	300	600	260
900	300	600	390
1200	300	600	520
1500	300	600	650
1800	300	600	780

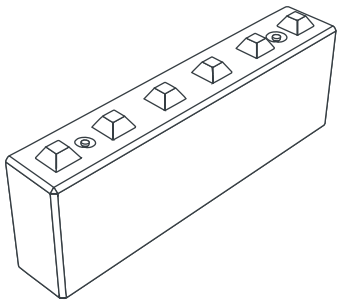

HABA-Block *krycí kámen*

Délka [mm]	**Šířka** [mm]	**Výška** [mm]	**Hmotnost** [kg / ks]
600	600	600	520
900	600	600	780
1200	600	600	1040
1500	600	600	1300
1800	600	600	1560

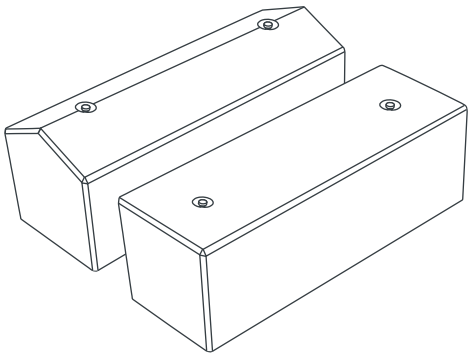

HABA-Block mini *krycí kámen*

Délka [mm]	**Šířka** [mm]	**Výška** [mm]	**Hmotnost** [kg / ks]
600	300	600	260
900	300	600	390
1200	300	600	520
1500	300	600	650
1800	300	600	780

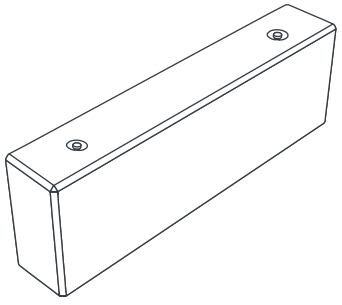

Všechny produkty včetně montážní kotvy – k dispozici v závodech Garching, Teising, Aichstetten a Mantel



Pobočky

1 D-84518 Garching a. d. Alz +49 / 86 34 / 62 40-0 2 D-88317 Aichstetten +49 / 75 65 / 94 14-0 3 D-04668 Großsteinberg +49 / 3 42 93 / 440-0
4 D-84576 Teising +49 / 86 33 / 509 64-0 5 D-92708 Mantel +49 / 9605 / 9203-0 6 A-5431 Kuchl +43 / 6245 / 82 400 7 A-3134 Nußdorf +43 / 27 83 / 41 38
8 PL-47-143 Ujazd +48 / 77 / 405 69-00 *Výrobny dlažby:* 9 D-84577 Tüßling +49 / 86 33 / 50 77-0 10 D-86842 Türkheim +49 / 82 45 / 96 01-0

Naše obchodní kanceláře: 1 CH-9300 Wittenbach +41 / 71 290 18 60 2 CH-5313 Klingnau +41 / 56 245 46 00 3 HU-2890 Tata +36 / 30 / 4749-341
Další informace k našim pobočkám a prodejnám naleznete na **www.haba-beton.eu**

Sortiment dodávaných produktů

Potrubí


Kruhové roury


Žlabová potrubí


Vejčité roury


Profilové trubky


Betonové trubky s perem a drážkou


Rámové profily


Speciální díly / tvarovky

Šachtové systémy


Šachta Perfect


Spodní šachtové díly


Spojovací manžety pro šachtové díly


Šachtové montážní díly s perem a drážkou


Příslušenství k šachtám

Mikrotunelování


Tlaková potrubí


Spadišťové šachty

Monolitické nádrže


Čerpací šachty


Příslušenství

Environmentální technologie


Kruhové čistírny odpadních vod


Monolitické čistírny odpadních vod


Skládkové šachty


Sedimentační zařízení

Zásobníky na vodu


Jímky na dešťovou vodu

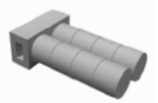
Zásobníky na pitnou vodu

Odvodnění


HABA Drain

Stěnový systém

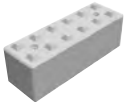
HABA Block


Opěrné zdi – Typ L

Dlažba


www.haba-pflastersteine.de

HABA-BETON | Johann Bartlechner KG | Langschwert 72 | D-84518 Garching a. d. Alz
telefon +49/86 34/62 40-0 | info@haba-beton.eu | www.haba-beton.eu

Obrazový materiál: HABA-BETON, Christoph Pittner | Konzept & Design: www.pittner-design.de | 10.2025_BLOCK_CZ_EmpCo