HABA-BETON
MONOLITHIC IDEAS WWW.HABA-BETON.COM

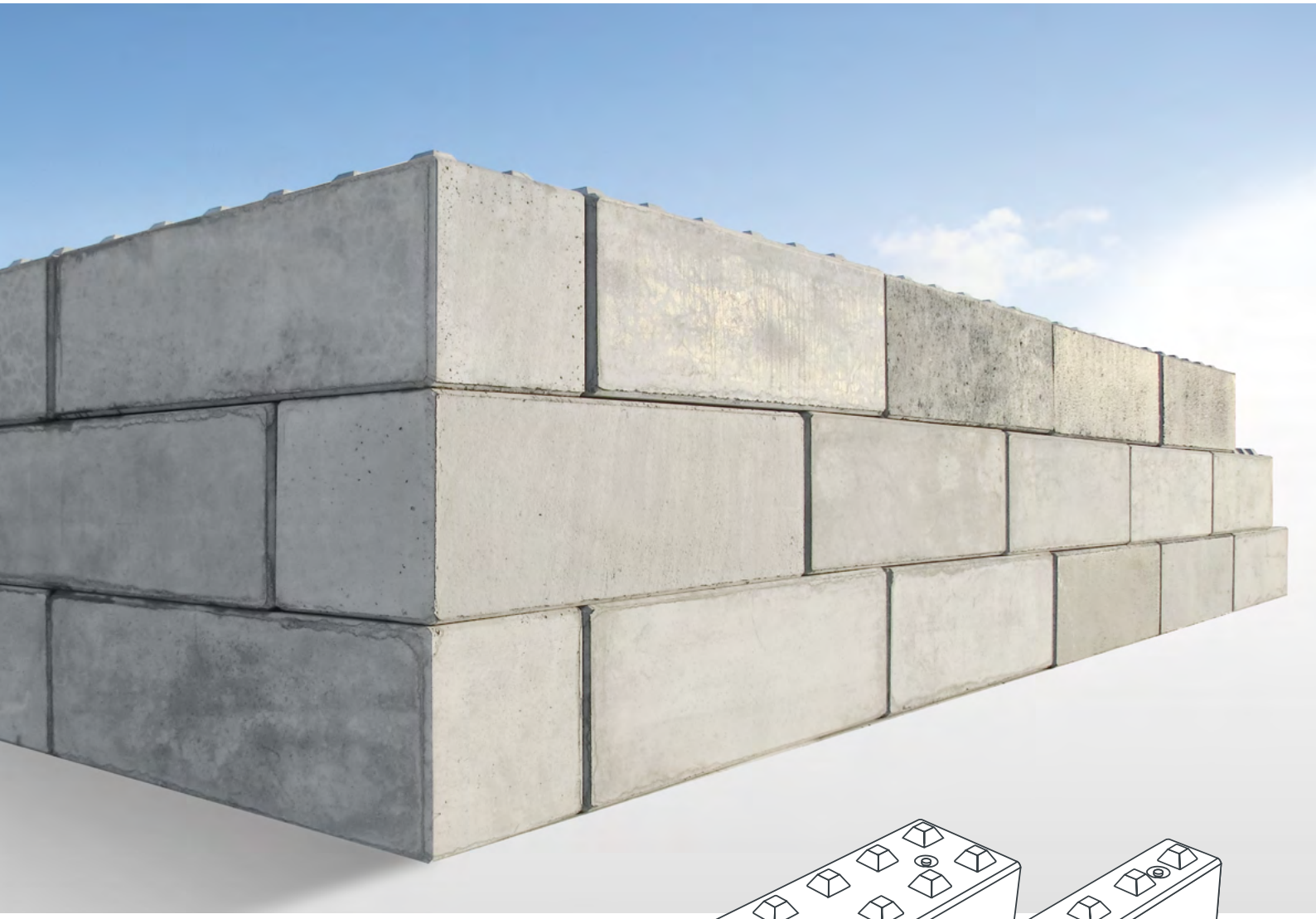

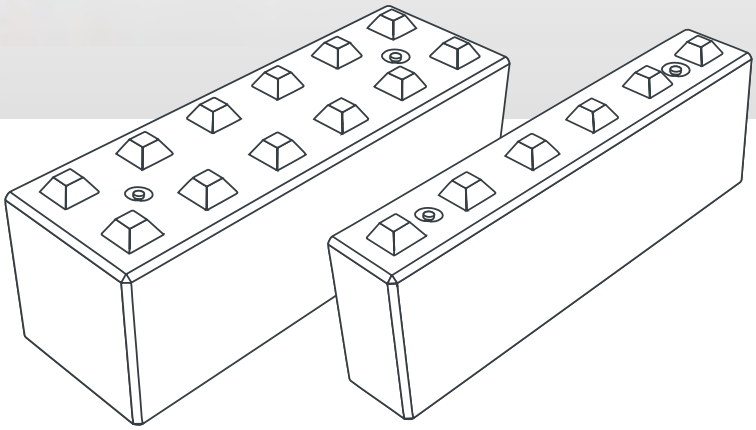

HABA-Blok

Mobilny system ścienny

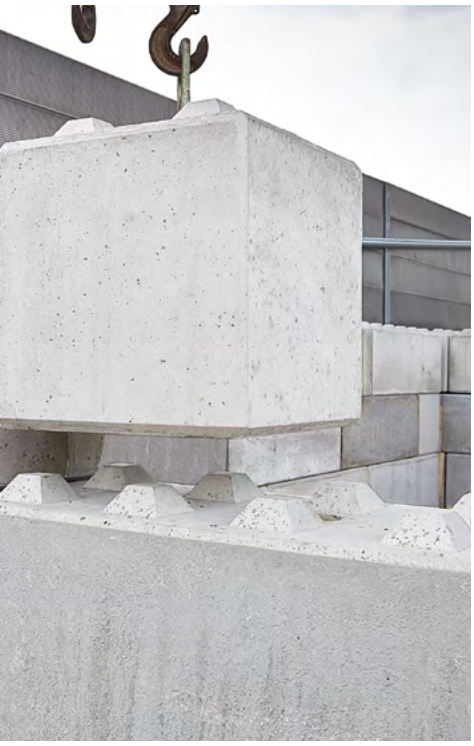





HABA-Blok
Mobilny system ścienny

HABA-blok znajduje zastosowanie w wielu obszarach np. jako mobilny system ścian, jako skrzynie na materiały sypkie lub do zabezpieczenia skarp przed osuwaniem. Ze względu na brak zaprawy w każdej chwili można zmienić zastosowanie bloku. Na płaskich i utwardzonych powierzchniach element można łatwo wymieniać.

ZASTOSOWANIA:

- mury oporowe/do stabilizacji nachylenia
- budowa silosów
- ściany przeciwpożarowe

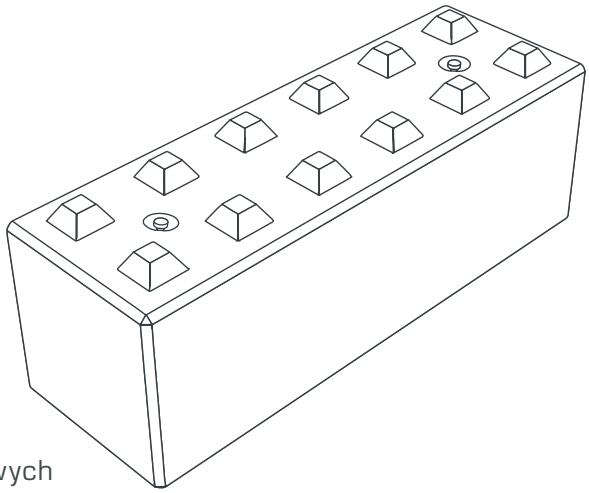

KORZYŚCI:

- modułowe zastosowanie
- wytrzymałe i odporne
- szybki i łatwy montaż/demontaż, bez dodatkowych elementów połączeniowych
- elementy wielokrotnego użytku
- niskie koszty

Przegląd produktu – dane techniczne

HABA-Blok

Długość [mm]	**Szerokość** [mm]	**Wysokość** [mm]	**Waga** [kg/st]
600	**600**	**600**	**520**
900	600	600	780
1200	600	600	1040
1500	600	600	1300
1800	**600**	**600**	**1560**

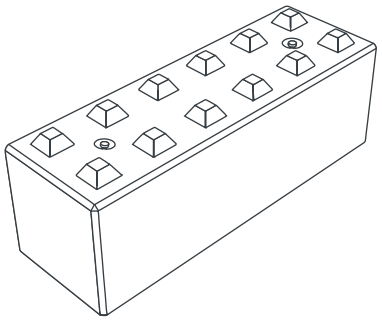

Różne długości dostępne na zapytanie. Na stanie magazynowym HABA-Blok standartowy 1800 x 600 x 600 i 600 x 600 x 600 klasa betonu C40/50 (B45)

HABA-Blok mini

Długość [mm]	**Szerokość** [mm]	**Wysokość** [mm]	**Waga** [kg/st]
600	300	600	260
900	300	600	390
1200	300	600	520
1500	300	600	650
1800	300	600	780

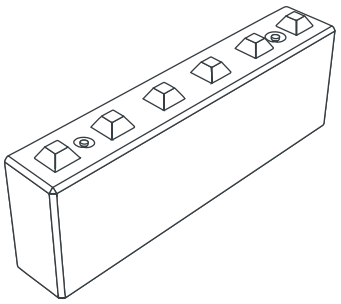

HABA-Blok *przykrywowy*

Długość [mm]	**Szerokość** [mm]	**Wysokość** [mm]	**Waga** [kg/st]
600	600	600	520
900	600	600	780
1200	600	600	1040
1500	600	600	1300
1800	600	600	1560

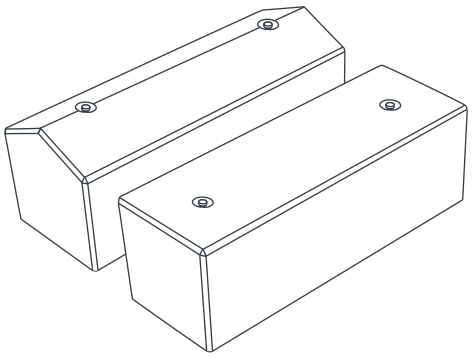

HABA-Blok mini *przykrywowy*

Długość [mm]	**Szerokość** [mm]	**Wysokość** [mm]	**Waga** [kg/st]
600	300	600	260
900	300	600	390
1200	300	600	520
1500	300	600	650
1800	300	600	780

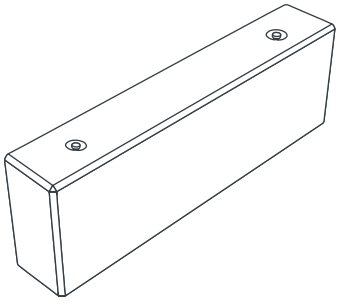

Wszystkie produkty wyposażone są w kotwy montażowe

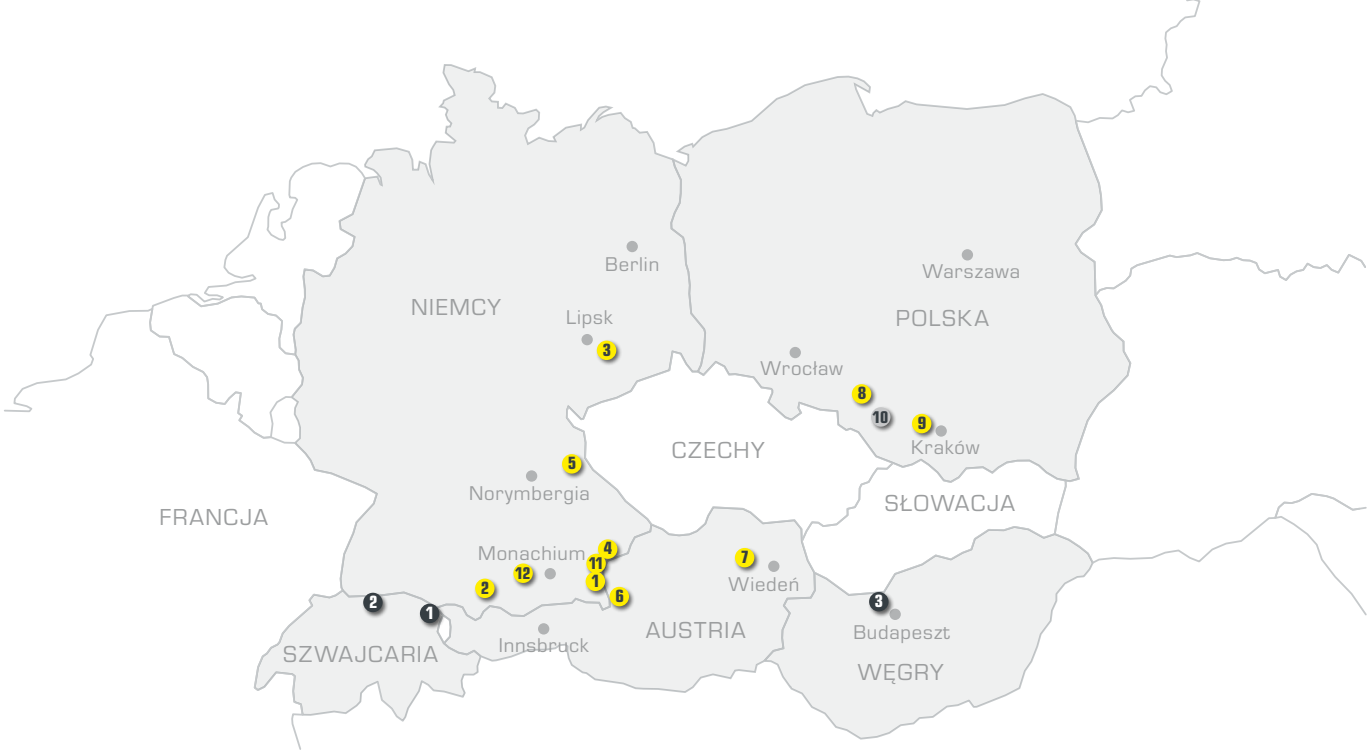

Siedziby

1 D-84518 Garching a. d. Alz +49 / 86 34 / 62 40-0 2 D-88317 Aichstetten +49 / 75 65 / 94 14-0 3 D-04668 Großsteinberg +49 / 3 42 93 / 440-0
4 D-84576 Teising +49 / 86 33 / 509 64-0 5 D-92708 Mantel +49 / 9605 / 9203-0 6 A-5431 Kuchl +43 / 6245 / 82 400 7 A-3134 Nußdorf +43 / 27 83 / 41 38
8 PL-47-143 Ujazd +48 / 77 / 405 69-00 9 PL-32-065 Krzeszowice +48 / 12 / 655 60 70 *kopalnia kruszyw:* 10 PL-47-253 Roszowice +48 / 538 / 185 379
produkcja kostki brukowej: 11 D-84577 Tüßling +49 / 86 33 / 50 77-0 12 D-86842 Türkheim +49 / 82 45 / 96 01-0

Nasze biura sprzedaży: 1 CH-9300 Wittenbach +41 / 71 290 18 60 2 CH-5313 Klingnau +41 / 56 245 46 00 3 HU-2890 Tata +36 / 30 / 4749-341
więcej informacji o naszych siedzibach znajdą Państwo na **www.haba-beton.eu**

Program dostawczy

Rury


Rury okrągłe


Rury z kinetami


Rury o profilu jajowym


Rury o profilu gardzielowym


Rury ze stopką

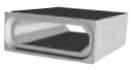
Rury o profilu ramowy


Elementy specjalne

Systemy studni


Studnia Perfect


Podstawy studni


Kręgi studni


Pierścień wyrównawczy

Zbiorniki Monolityczne


Zbiornik Monolityczny


Osprzęt

Mikrotuneling


Rury do mikrotunelowania


Studnie opuszczane

Zbiorniki na wodę


Zbiornik na wodę deszczową


Zbiornik na wodę pitną

Odwodnienia


HABA Drain

System ścienny


HABA-Block

HABA-BETON | Johann Bartlechner Sp. z o.o. | ul. Niemiecka 1 | Olszowa PL 47-143 Ujazd
telefon +48/77/405 69 00 | ujazd@haba-beton.pl | www.haba-beton.pl

Zdjęcia: HABA-BETON, Christoph Pittner | Koncepcja & Wygląd: www.pittner-design.de | 10.2026_Blok_PL_EmpCo