HABA-BETON
MONOLITHIC IDEAS WWW.HABA-BETON.COM



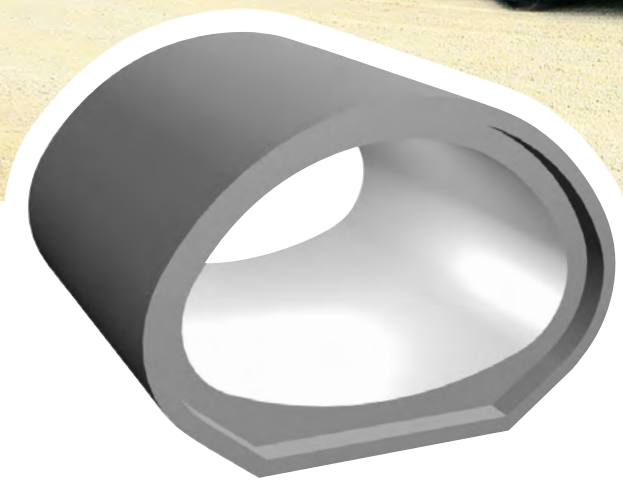

Profilované trubky

Trubka pro větší bezpečnost

DIN EN 1916/DIN V 1201 | ÖNORM EN 1916/ÖNORM B 5074 | MF-FM

Potrubí s profilovaným okrajem mají široké využití: jak v odtokových systémech letišť, tak i při přemostění vodních toků.





Technické údaje

Potrubí s profilovaným okrajem s klínovým těsněním

DIN EN 1916/DIN V 1201 und ÖNORM EN 1916/ÖNORM B 5074
Tvar MF-FM (profilovaný okraj s patní spojovací mufnou), vytvrzení v bednění

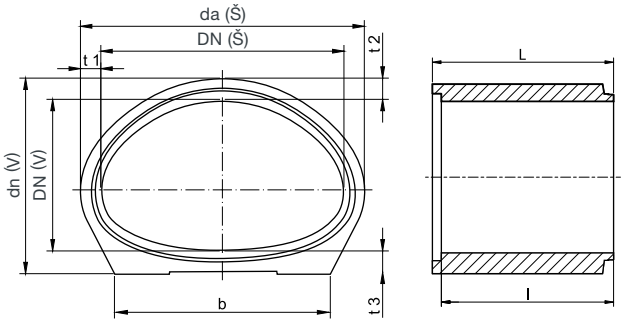

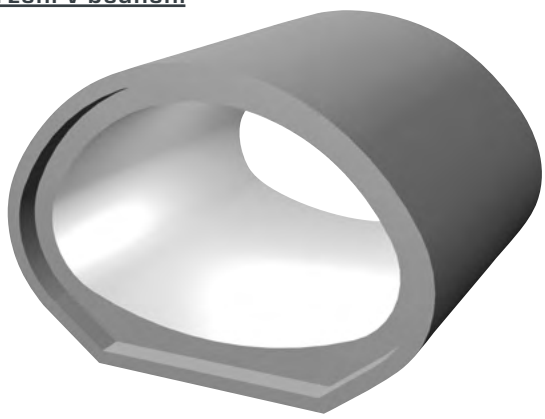

DN B/H [mm]	t1 [mm]	t2 [mm]	t3 [mm]	da(B) [mm]	da(H) [mm]	b [mm]	l [m]	L [m]	A [m²]	kg [m]	[t]
Jmenovitá světlost	Tloušťka stěny	Tloušťka stěny	Tloušťka stěny	Vnější rozměr (Š)	Vnější rozměr (V)	Šířka paty	Stavební délka (standard)	Délka trubky	Využitelný průřez	Hmotnost trubky	Hmotnostní třída montážní kotvy [1]
1200/ 900	160	160	180	1520	1240	1100	2,50	2,65	0,859	1750	3-5
2000/1250	180	180	180	2360	1610	1400	2,50	2,65	1,936	2780	6-10
2400/1500	250	250	250	2900	2000	1600	2,50	2,65	2,788	4624	12-20
3200/2000	300	300	340	3800	2640	2800	2,50	2,66	4,952	7963	12-20
3600/2250	320	300	340	4240	2890	3160	2,50/3,00	2,66/3,16	6,273	9408	12-20
3600/2250	320	300	340	4240	2890	4232	2,50/3,00	2,66/3,16	6,273	10741	12-20

[1] dva kusy na trubku

Výhody profilovaných trubek:

- vysoká zatížitelnost
- nízké překrytí
- velký průtok
- snadná pokládka
- ideální přizpůsobení těsnění
- dimenzování na míru





Profilované trubky – efektivní a odolné

Velké průtoky při nízké stavební výšce – s těmito vlastnostmi se profilované trubky v minulosti osvědčily především při odvodnění letišť.

Trouby s profilovaným okrajem od HABA-BETON jsou vyrobeny z železobetonu a lze je dimenzovat pro nejrůznější podmínky překrytí a zatížení. Četní spokojení zákazníci již HABA-BETON s důvěrou svěřili velké zakázky. Například v rámci rozšíření mnichovského letiště bylo položeno a instalováno přibližně 750 m trub s profilovaným okrajem o rozměrech 3200/2000 mm a 3600/2250 mm. Ale i při přemostění vodních toků lze profilované trubky optimálně využít díky jejich nízké stavební výšce od dna potoka až po horní okraj vozovky. Šířka průtokového dna zároveň nabízí nejlepší předpoklady pro přírodní provedení přemostění vodních toků.

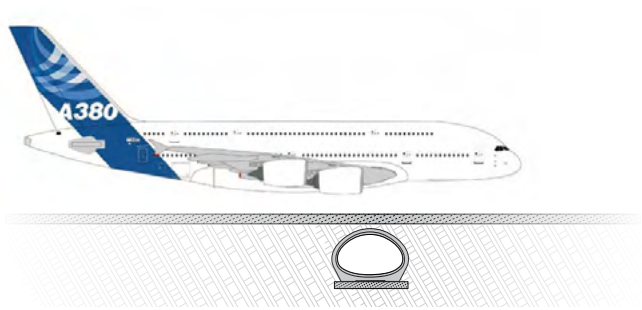

Nově položené potrubí na mnichovském letišti bylo vyrobeno pro třídu zatížení BFZ 750 (dimenzovací letadlo o vzletové hmotnosti 750 t). Pro srovnání: nový A 380 přináší na startovní dráhu 560 t.

Naše produkty

Jedinečné

Betonové prvky s certifikátem FBS jsou podzemními vytrvalostními sportovci.

- Vynikající těsnost až do 2,5 bar
- Dlouhá životnost
- Hospodárnost ve srovnání s jinými materiály
- Rozmanitost tvarů průřezů a široká škála oblastí využití
- Jedinečná polohová stabilita
- Žádné deformace v důsledku vnějšího zatížení
- Optimální hydraulické vlastnosti a minimální koeficient tření
- Odolnost vůči vysokým teplotám, např. v souvislosti s haváriemi nebo nebezpečnými látkami
- Individuální řešení pro speciální případy použití jako je transport agresivních kyselin nebo louhů



Pobočky

1 D-84518 Garching a. d. Alz +49 / 86 34 / 62 40-0 2 D-88317 Aichstetten +49 / 75 65 / 94 14-0 3 D-04668 Großsteinberg +49 / 3 42 93 / 440-0
4 D-84576 Teising +49 / 86 33 / 509 64-0 5 D-92708 Mantel +49 / 9605 / 9203-0 6 A-5431 Kuchl +43 / 6245 / 82 400 7 A-3134 Nußdorf +43 / 27 83 / 41 38
8 PL-47-143 Ujazd +48 / 77 / 405 69-00 *Výrobny dlažby:* 9 D-84577 Tüßling +49 / 86 33 / 50 77-0 10 D-86842 Türkheim +49 / 82 45 / 96 01-0

Naše obchodní kanceláře: 1 CH-9300 Wittenbach +41 / 71 290 18 60 2 CH-5313 Klingnau +41 / 56 245 46 00 3 HU-2890 Tata +36 / 30 / 4749-341
Další informace k našim pobočkám a prodejnám naleznete na **www.haba-beton.eu**

Sortiment dodávaných produktů

Potrubí


Kruhové roury


Žlabová potrubí


Vejčité roury


Profilové trubky


Betonové trubky s perem a drážkou

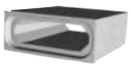
Rámové profily


Speciální díly / tvarovky

Šachtové systémy


Šachta Perfect


Spodní šachtové díly


Spojovací manžety pro šachtové díly


Šachtové montážní díly s perem a drážkou


Příslušenství k šachtám

Mikrotunelování


Tlaková potrubí


Spadišťové šachty

Monolitické nádrže


Čerpací šachty


Příslušenství

Environmentální technologie


Kruhové čistírny odpadních vod


Monolitické čistírny odpadních vod


Skládkové šachty


Sedimentační zařízení

Zásobníky na vodu


Jímky na dešťovou vodu

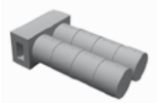
Zásobníky na pitnou vodu

Odvodnění


HABA Drain

Stěnový systém

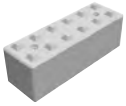
HABA Block


Opěrné zdi – Typ L

Dlažba


www.haba-pflastersteine.de

HABA-BETON | Johann Bartlechner KG | Langschwert 72 | D-84518 Garching a. d. Alz
telefon +49/86 34/62 40-0 | info@haba-beton.eu | www.haba-beton.eu

Obrazový materiál: HABA-BETON | Konzept & Design: www.pittner-design.de | 10.2026_MAUL_CZ_EmpCo