HABA-BETON
MONOLITHIC IDEAS WWW.HABA-BETON.COM



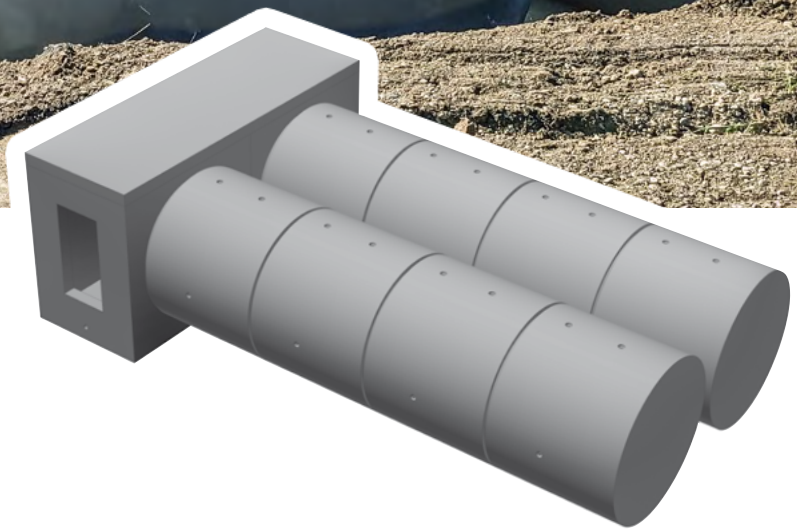

Zbiornik na wodę pitną

elastyczny | czysty | bezpieczny

DIN EN 1916/DIN V 1201

Pojedyńcze rury żelbetowe stanowią podstawę zbiornika na wodę pitną firmy HABA-BETON.





Zbiornik na wodę pitną – elastyczny, czysty i bezpieczny

HABA-BETON produkuje już zbiorniki na wodę pitną.
Jest to nowy produkt składający się z elementów żelbetowych.

Dojrzewające w szalunkach elementy żelbetowe o średnicy DN 2600 są produkowane jako moduły rurowe i stanowią zbiorniki na wodę pitną. Wielkość komór może być dostosowywana przez zmianę liczby rur do danego zapotrzebowania na wodę. Materiał, jakim jest żelbet, jest od wielu lat wykorzystywany w zbiornikach na wodę pitną, jego przydatność jest również potwierdzona odpowiednimi badaniami.

Wiele europejskich miast, takich jak: Wiedeń, Zurych, Warszawa, Kraków, Gdynia, Wrocław, Drezno, Hamburg, Stuttgart i Würzburg stawia na wysoką jakość produktów, jak i kompetencję firmy HABA-BETON. Wszystkie rury produkowane są w najwyższych standardach, szybko, na czas i to ze 100 letnim doświadczeniem.

VIDEO

Dokumentacja zbiornika na wodę pitną (630 m³) w Absdorf (Austria): produkcja, logistyka i montaż wyjaśnione w zwięzły sposób.

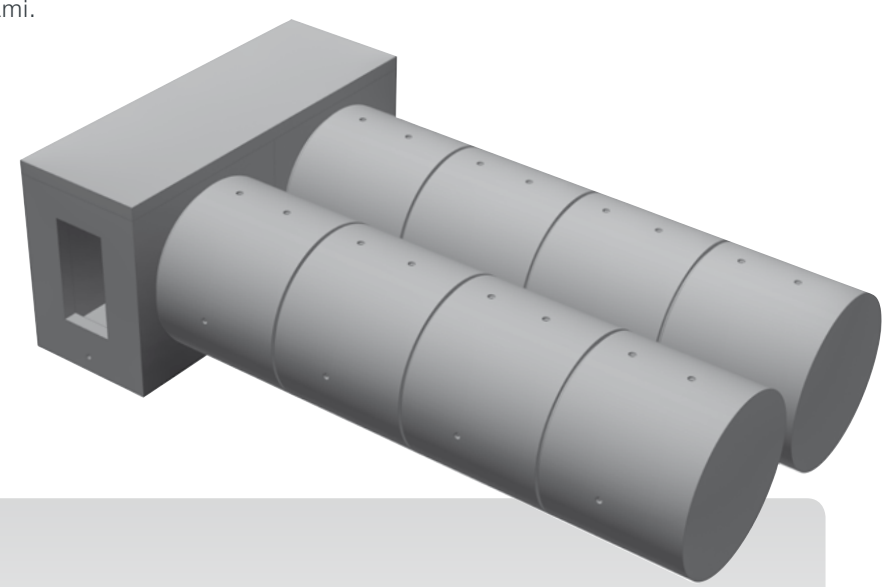

Zalety w skrócie

> Absolutnie czysty

Beton jest właściwym materiałem do magazynowania wody pitnej. Beton nie jest pożywką do mikroorganizmów, oddziaływuje przy wysokim pH dezynfekująco.

> Krótki czas montażu

Układanie gotowych elementów jest znacznie krótsze niż betonowanie zbiornika na miejscu budowy

> Elastyczny

Modułowo zmienna długość zbiornika, z możliwością dokładania elementów, w zależności od życzeń klienta.

Przyłącza są dostarczane przez HABA-BETON zgodnie z życzeniem klienta.





Dane techniczne
stosowanych rur żelbetowych

DIN EN 1916/DIN V 1201

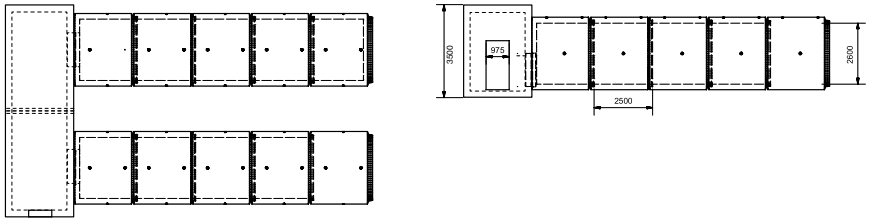

DN [mm]	t [mm]	da [mm]	L [mm]	[t]	[t]
Średnica nominalna	grubość ścianki	średnica zewnętrzna	długość elementu	ciężar rury	kotwy transportowe
2600	220	3040	2500	12,20	6-10 [1)]
2600	220	3040	2400	11,70	6-10 [1)]
2600	220	3040	2200	9,80	6-10 [1)]

Klasa betonu *C40/50* ***agresywność*** *AS2L*
Klasy ekspozycji *XC4 / XF1 / XD3 / XA2L / XA2T*

[1)] *Trzy sztuki na jedną rurę*

Indywidualne wyposażenie dla każdego projektu

Wykonanie i wyposażenie jest każdorazowo indywidualnie dobierane do projektu tak, aby optymalnie spełnić oczekiwania klienta. Wyposażenie w elementy dodatkowe zapewniają kompetentni dostawcy, co uzupełnia ofertę HABA-BETON.

5 GŁÓWNYCH POWODÓW

do stosowania betonowych zbiorników na wodę pitną:

1 Ekonomiczne
Beton wykonany jest z naturalnego i powszechnie dostępnego surowca.

2 Trwałe
długa żywotność

3 Niezawodne
Beton ma sprawdzone zastosowanie w zakresie wody pitnej od wielu pokoleń.

4 Wytrzymałe
Zdolne do przeno-szenia obciążeń we wszystkich przypadkach obliczeniowych i sytuacjach projektowych.

5 Odporne na płukanie pod wysokim ciśnieniem
Prefabrykaty z betonu, wytrzymują ciśnienie spłukiwania ponad 300 bar.

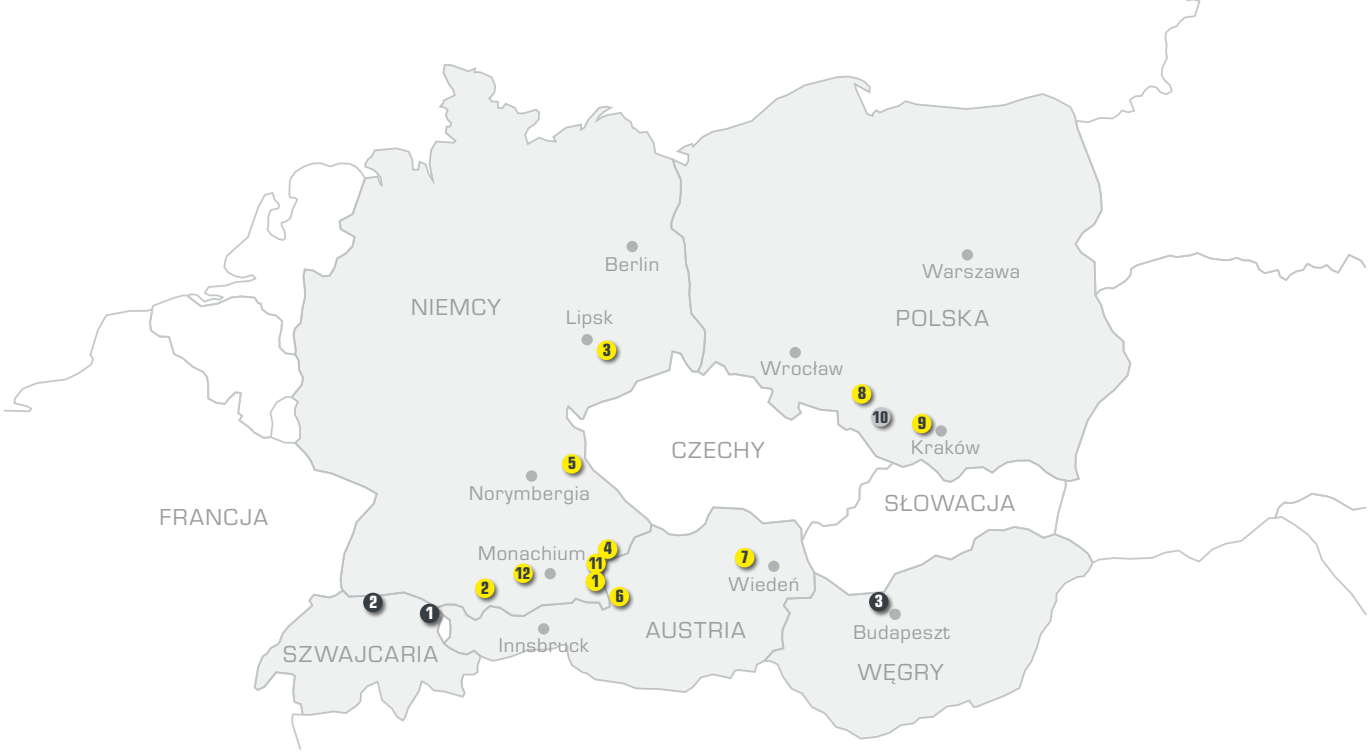

Siedziby

1 D-84518 Garching a. d. Alz +49 / 86 34 / 62 40-0 2 D-88317 Aichstetten +49 / 75 65 / 94 14-0 3 D-04668 Großsteinberg +49 / 3 42 93 / 440-0
4 D-84576 Teising +49 / 86 33 / 509 64-0 5 D-92708 Mantel +49 / 9605 / 9203-0 6 A-5431 Kuchl +43 / 6245 / 82 400 7 A-3134 Nußdorf +43 / 27 83 / 41 38
8 PL-47-143 Ujazd +48 / 77 / 405 69-00 9 PL-32-065 Krzeszowice +48 / 12 / 655 60 70 *kopalnia kruszyw:* 10 PL-47-253 Roszowice +48 / 538 / 185 379
produkcja kostki brukowej: 11 D-84577 Tüßling +49 / 86 33 / 50 77-0 12 D-86842 Türkheim +49 / 82 45 / 96 01-0

Nasze biura sprzedaży: 1 CH-9300 Wittenbach +41 / 71 290 18 60 2 CH-5313 Klingnau +41 / 56 245 46 00 3 HU-2890 Tata +36 / 30 / 4749-341
więcej informacji o naszych siedzibach znajdą Państwo na **www.haba-beton.eu**

Program dostawczy

Rury


Rury okrągłe


Rury z kinetami


Rury o profilu jajowym


Rury o profilu gardzielowym


Rury ze stopką

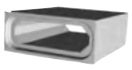
Rury o profilu ramowy


Elementy specjalne

Systemy studni


Studnia Perfect


Podstawy studni


Kręgi studni


Pierścień wyrównawczy

Zbiorniki Monolityczne


Zbiornik Monolityczny


Osprzęt

Mikrotuneling


Rury do mikrotunelowania


Studnie opuszczane

Zbiorniki na wodę


Zbiornik na wodę deszczową


Zbiornik na wodę pitną

Odwodnienia


HABA Drain

System ścienny


HABA-Block

HABA-BETON | Johann Bartlechner Sp. z o.o. | ul. Niemiecka 1 | Olszowa PL 47-143 Ujazd
telefon +48/77/405 69 00 | ujazd@haba-beton.pl | www.haba-beton.pl

Fotos: HABA-BETON | Konzept & Design: www.pittner-design.de | 10.2026_TW_PL_EmpCo