HABA-BETON
MONOLITHIC IDEAS WWW.HABA-BETON.COM



Odolné a trvanlivé

Trubky, šachty a konstrukce z vysokopevnostního betonu (SW-beton) jsou odolné vůči silným chemickým vlivům (XA3).

DIN 1045-2 A DIN EN 206



„Neustále se technologicky vyvíjíme, abychom našim zákazníkům dodávali ty nejlepší produkty!“

/ **Franz Bartlechner,** jednatel a vedoucí oddělení techniky a automatizace v HABA-BETON



Se svými 10 výrobními závody v Německu, Rakousku a Polsku patří HABA-BETON mezi evropské lídry na trhu mezi výrobci prefabrikovaných betonových dílů pro pozemní stavby. Letecký snímek zachycuje závod v Großsteinbergu u Lipska.

My v HABA-BETON

Kvalita od začátku do konce

HABA-BETON je synonymem odbornosti a kvality v oblasti pozemního stavitelství, a to již od roku 1912. Na tento rodinný podnik z Horního Bavorska je spoleh – a to již po čtyři generace. Neustálý rozvoj je v HABA-BETON samozřejmostí.

Společnost HABA-BETON stojí na pevných základech – po celé Evropě pro ni pracuje přibližně 400 zaměstnanců. V Bavorsku, Bádensku-Württembersku, Sasku, Rakousku a Polsku probíhá výroba v HABA-BETON podle přísně kontrolovaných standardů kvality. Neustálý rozvoj produktů zaručuje dodržování všech příslušných národních i EU norem. Díky svým angažovaným a motivovaným zaměstnancům je HABA-BETON spolehlivým partnerem pro inženýrské kanceláře, stavební firmy a zadavatele veřejných zakázek. Trubky, šachtové systémy, monolitické nádrže, individuální stavby, environmentální technika a dlažební kostky tvoří klíčové oblasti, ve kterých HABA-BETON působí.

Na stránkách www.haba-beton.com naleznete rozsáhlou galerii referenčních projektů, které odrážejí rozmanitost našich produktů a spokojenost našich zákazníků.

Profesionální plánování předem, neustálý vývoj ve výrobě a průběžné kontroly zaručují vysokou kvalitu našich výrobků.

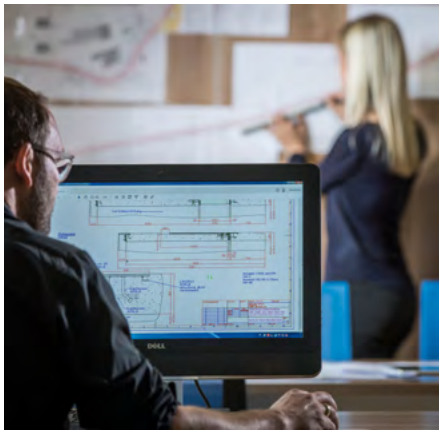



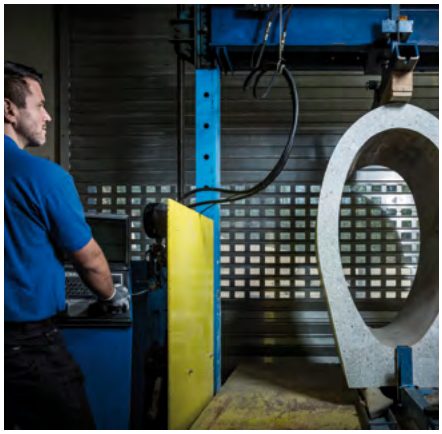



Analýza materiálů FBS

Obzvláště dlouhá životnost

Dlouhá životnost jasně hovoří ve prospěch betonu jako materiálu. To je výsledek studie provedené na zakázku společnosti FBS.



Materiál potrubí	Životnost v letech podle		
	Směrnice KVR [3]	Údaje výrobce	Zkušenosti z praxe
Beton/železobeton	50 až 80 (100)	> 100	> 100
Polymerbeton		> 60	cca 40
GFK (sklolaminát)		50 až 80 (100) (podle [3])	cca 50

Příručka pro výběr materiálů potrubí pro komunální odvodňovací systémy
Prof. Dr.-Ing. Stein & partner GmbH, Bochum

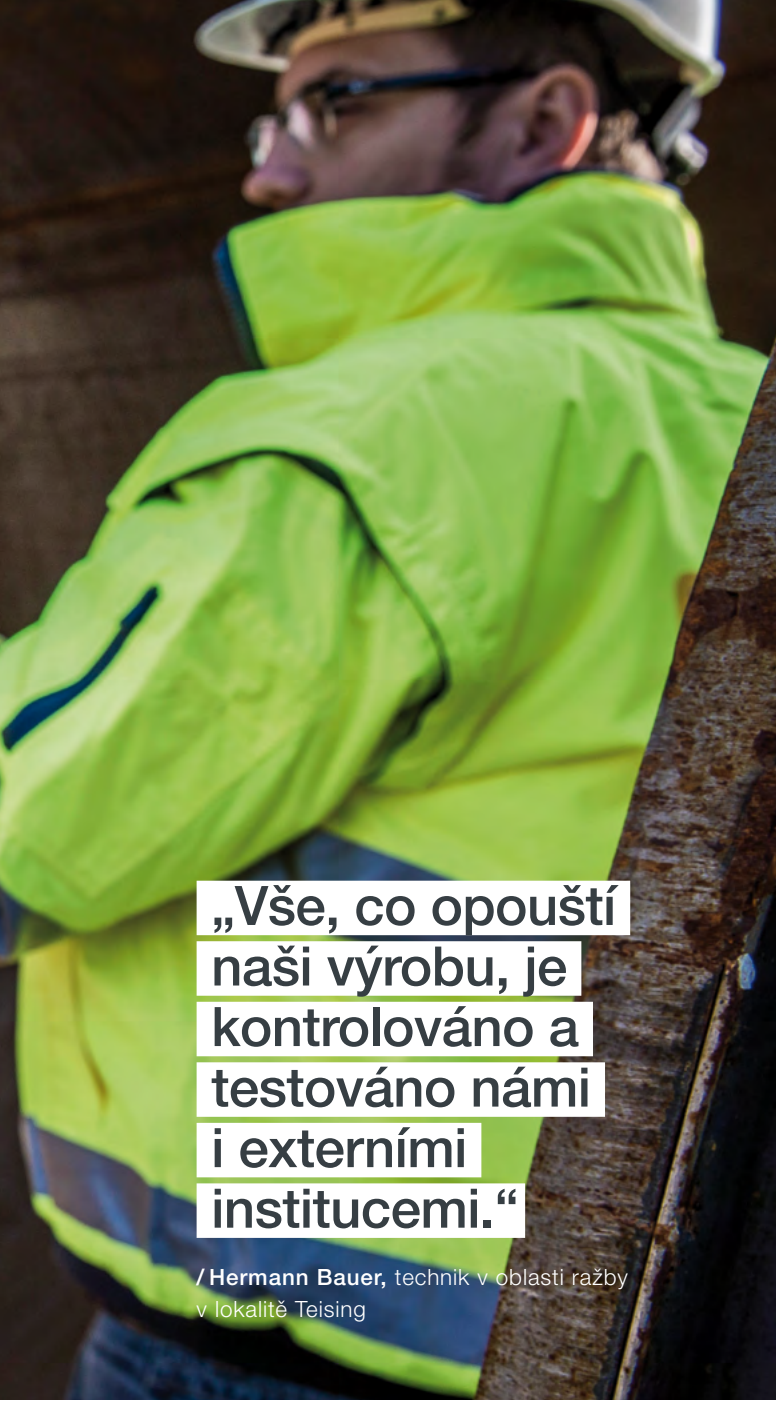

„Vše, co opouští naši výrobu, je kontrolováno a testováno námi i externími institucemi.“

/ **Hermann Bauer,** technik v oblasti ražby v lokalitě Teising

Naše produkty

Jedinečné

Betonové prvky s certifikátem FBS jsou podzemními vytrvalostními sportovci.

- Vynikající těsnost až do 2,5 bar
- Dlouhá životnost
- Hospodárnost ve srovnání s jinými materiály
- Rozmanitost tvarů průřezů a široká škála oblastí využití
- Jedinečná polohová stabilita
- Žádné deformace v důsledku vnějšího zatížení
- Optimální hydraulické vlastnosti a minimální koeficient tření
- Odolnost vůči vysokým teplotám, např. v souvislosti s haváriemi nebo nebezpečnými látkami
- Individuální řešení pro speciální případy použití, jako je transport agresivních kyselin nebo louhů

Závěr: Výňatek z posudku

„Betonové a železobetonové trubky, zejména ty, které byly vyrobeny v souladu s přísnými požadavky směrnic kvality FBS, mají při správném používání životnost delší než 100 let. To dokládají příklady obcí, kde jsou betonové trubky i po tak dlouhé době stále v provozu.“





Vysokopevnostní beton SW-Beton11

Obzvláště odolný

Beton odolný vůči kyselinám (SW-Beton11) je vysokopevnostní beton, který se používá v případě silného chemického působení (třída expozice XA3) podle normy DIN 1045-2 ve spojení s normou DIN EN 206.

Kanalizační systémy jsou v důsledku průmyslových vlivů vystavovány stále většímu namáhání a chemickému působení. V tomto ohledu se již po desetiletí osvědčují prvky z betonu a železobetonu. Běžné případy použití až do expoziční třídy XA2 lze pokrýt standardní kvalitou FBS našich trubek a šachet. Jsou-li kladeny vyšší požadavky, přichází ke slovu náš kyselinovzdorný beton SW-Beton11, z něhož lze vyrábět veškeré výrobky vytvrzené ve formě.
Tento beton je vysoce pevný (C50/60), hladký a s nízkým obsahem pórů a je vhodný pro okolní podmínky expoziční třídy XA3 (hodnota pH 3,5). V případě silnějšího působení kyseliny vyžaduje norma DIN EN 206 / DIN 1045-2 dodatečnou ochranu betonu. Zde nabízíme například trvalé výstelky z PE. Všechny výrobky od HABA-BETON vytvrzené ve formě (trubky, protlačovací potrubí, rámové profily atd.) lze dodat s výstelkou (částečnou výstelkou) z PE.
Zvláštním příkladem použití jsou zde například skládkové šachty.

Znalecký posudek potvrzuje stupeň korozivní působnosti u betonu SW-Beton11 podle norem DIN 1045-2, DIN EN 206 a DIN 4030-1



Kritérium	**Stupeň korozivní působnosti**			**Mezní hodnota podle směrnice 115 BWB***
	slabá korozivní působnost XA1	střední korozivní působnost XA2	silná korozivní působnost XA3	SW-beton11
Hodnota pH	≤ 6,5 a ≥ 5,5	< 5,5 a ≥ 4,5	< 4,5 a ≥ 4,0	až 3,5
Oxid uhličitý rozpouštějící vápno v mg/l	≥ 15 a ≤ 40	> 40 a ≤ 100	> 100 až do nasycení	až 150
Obsah síranů v mg/l	≥ 200 a ≤ 600	> 600 a ≤ 3000	> 300 a ≤ 6000	až 6000

*Výňatek z posudku 20DE-01821OR01, Kiwa; * Berliner Wasserbetriebe*







Naše produkty z betonu SW-beton11:

- železobetonové trubky kruhové
- žlabové trubky
- vejčité trubky
- profilované trubky
- rámové profily
- protlačovací potrubí & spouštěcí šachty
- individuální stavby
- šachty

Stručný přehled k tomuto tématu najdete na následujících stránkách!



Závěr: Výňatek z posudku Kiwa

*„Na základě předložených výsledků zkoušek potvrzujeme, že testovaný beton s označením **SWBeton11** od HABA-BETON je trvale vhodný pro expoziční třídu XA3 dle normy DIN 1045-2: 2008-08 ve spojení s normou DIN EN 206:2001-07 bez dodatečných ochranných opatření pro odolnost vůči kyselině sírové (pH 3,5), kyselině uhličité rozpouštějící vápno do 150 mg/l a obsahu síranů do 6000 mg/l.“*

Naše potrubí z SW-betonu11

Zde najdete stručný přehled našeho sortimentu výrobků. V zásadě lze všechny výrobky od HABA-BETON vytvrzené ve formě vyrobit v požadované třídě XA3

Železobetonové **trubky kruhové**

DN 500 – 1200; **Zvonová objímka**

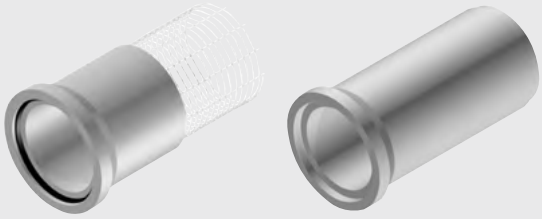

DN 300 – 3800; **Spojovací mufna**

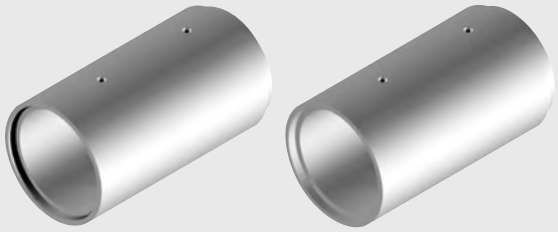

DN 1600, 2000, 2200; **Spojovací mufna s patkou**

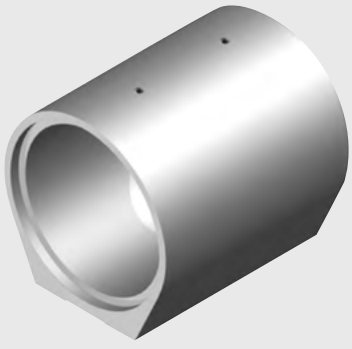

Železobetonové **trubky s dračím profilem**

DN 800 – 1300; **Zvonová objímka**

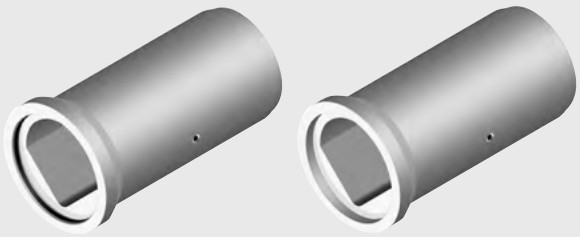

DN 800 – 3000; **Spojovací mufna**

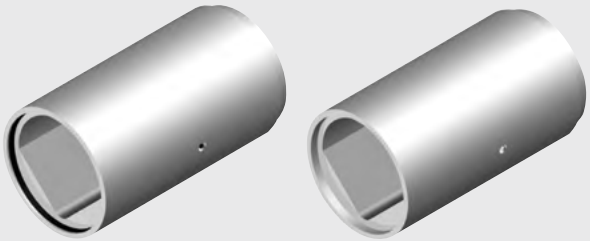

DN 1600, 2000, 2200; **Spojovací mufna s patkou**

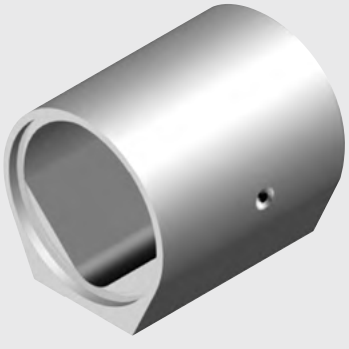

Železobetonové **žlabové trubky**

DN 1000 – 1200; **Zvonová objímka**

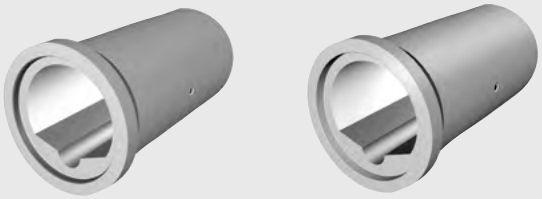

DN 1200 – 2500; **Spojovací mufna**

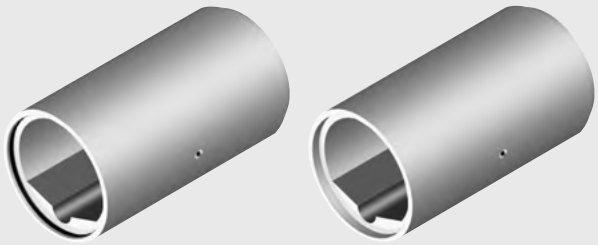

DN 1600, 2000; **Spojovací mufna s patkou**

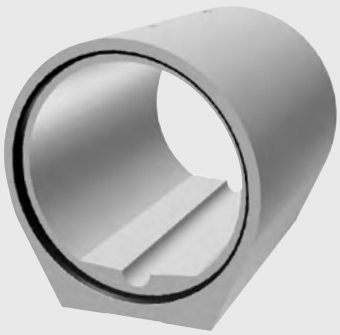

Vejčité železobetonové **trubky**

DN 250/375 – 1600/2400; **Zvonová objímka**

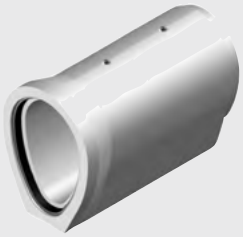

Profilované železobetonové **trubky**

DN 1200/900 – 3600/2250; **Spojovací mufna s patkou**

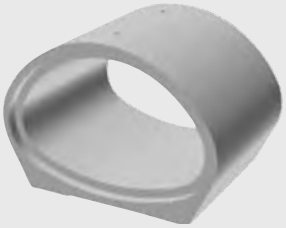

Železobetonové **trubky s rámovým profilem**

DN 1000/750 – 4000/4000; **Spojovací mufna**

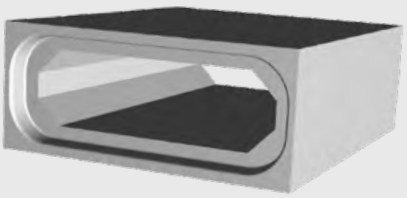

Přehled produktů:

Nádrže & speciální stavby z SW-betonu11



Tunelovací trubky & spouštěcí šachty

Tunelovací trubky DN 300 – 3200

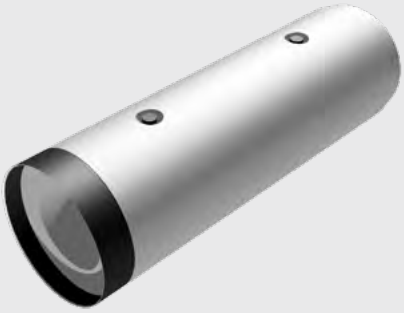

Spouštěcí šachty DN 1500 – 3600

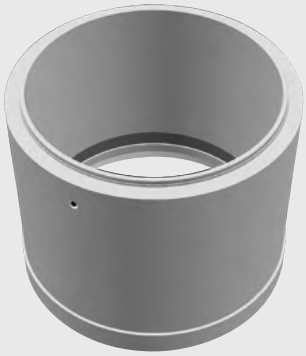

Tunelovací trubky jsou k dispozici také s žlabovým nebo rámovým profilem.

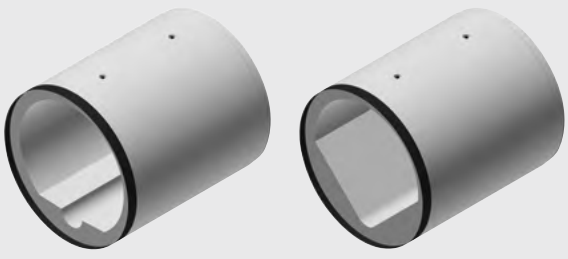

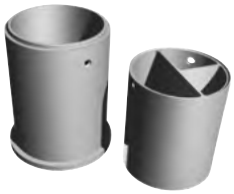

Nádrže & šachty

Spodní díly šachet DN 1000, 1200, 1500

PERFECT



Provedení žlabu lze volit individuálně. Vyrobeno z jednoho kusu.

Monolithische Behälter Monolitické nádrže



Skládkové šachty DN 800 – 3200





Individuální stavby

HABA-BETON vám dodá v závodě vyrobené prefabrikované šachtové konstrukce, které přesně odpovídají vašim požadavkům: Přesně, efektivně a ve vysoké kvalitě.

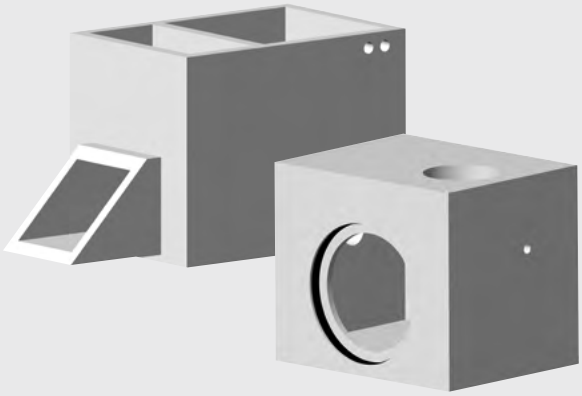

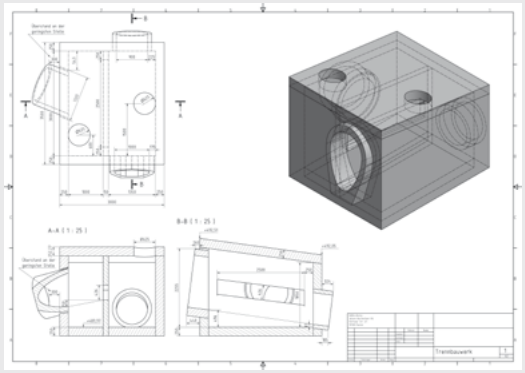

Individuální návrh a vybavení:
Žlaby, přepadové prahy nebo jiné vestavné prvky (např. kryty, žebříky) jsou podle individuálních požadavků navrženy a zabudovány přímo ve výrobním závodě.











Pobočky

1 D-84518 Garching a. d. Alz +49 / 86 34 / 62 40-0 2 D-88317 Aichstetten +49 / 75 65 / 94 14-0 3 D-04668 Großsteinberg +49 / 3 42 93 / 440-0
4 D-84576 Teising +49 / 86 33 / 509 64-0 5 D-92708 Mantel +49 / 9605 / 9203-0 6 A-5431 Kuchl +43 / 6245 / 82 400 7 A-3134 Nußdorf +43 / 27 83 / 41 38
8 PL-47-143 Ujazd +48 / 77 / 405 69-00 *Výrobny dlažby:* 9 D-84577 Tüßling +49 / 86 33 / 50 77-0 10 D-86842 Türkheim +49 / 82 45 / 96 01-0

Naše obchodní kanceláře: 1 CH-9300 Wittenbach +41 / 71 290 18 60 2 CH-5313 Klingnau +41 / 56 245 46 00 3 HU-2890 Tata +36 / 30 / 4749-341
Další informace k našim pobočkám a prodejnám naleznete na **www.haba-beton.eu**

Sortiment dodávaných produktů

Potrubí


Kruhové roury


Žlabová potrubí


Vejčité roury


Profilové trubky


Betonové trubky s perem a drážkou

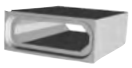
Rámové profily


Speciální díly / tvarovky

Šachtové systémy


Šachta Perfect


Spodní šachtové díly


Spojovací manžety pro šachtové díly


Šachtové montážní díly s perem a drážkou


Příslušenství k šachtám

Mikrotunelování


Tlaková potrubí


Spadišťové šachty

Monolitické nádrže


Čerpací šachty


Příslušenství

Environmentální technologie


Kruhové čistírny odpadních vod


Monolitické čistírny odpadních vod


Skládkové šachty


Sedimentační zařízení

Zásobníky na vodu


Jímky na dešťovou vodu

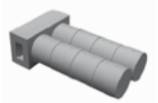
Zásobníky na pitnou vodu

Odvodnění


HABA Drain

Stěnový systém

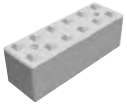
HABA Block


Opěrné zdi – Typ L

Dlažba


www.haba-pflastersteine.de

HABA-BETON | Johann Bartlechner KG | Langschwert 72 | D-84518 Garching a. d. Alz
telefon +49/86 34/62 40-0 | info@haba-beton.eu | www.haba-beton.eu

Obrazový materiál: HABA-BETON, iStockfoto (2), Tobias Tullius, Bernhard Huber | Konzept & Design: www.pittner-design.de | 9.2026_XA3_DE 500